Профильное уплотнение АКВАСТОП® тип ЁЛОЧКА–А

МАТЕРИАЛ: **ТЭП, РЕЗИНА (EPDM)**

ЁЛОЧКА-А 12 ÷ 32	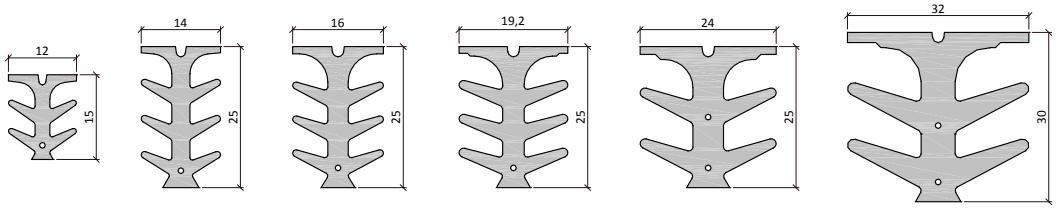

ЭКСПЛУАТАЦИОННЫЕ ХАРАКТЕРИСТИКИ

ПРОФИЛЬ	ШИРИНА ПРОФИЛЯ В, мм	ШИРИНА ШВА А, мм	ГЛУБИНА ШВА Н, не менее, мм
ЁЛОЧКА–А 12	12	6	16
ЁЛОЧКА–А 14	14	8	26
ЁЛОЧКА–А 16	16	10	26
ЁЛОЧКА–А 19,2	19,2	12	26
ЁЛОЧКА–А 24	24	15	26
ЁЛОЧКА–А 32	32	20	32

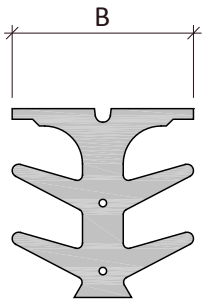

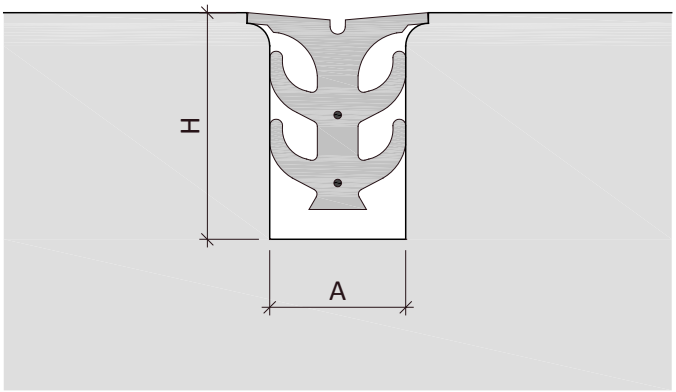

Рекомендации по монтажу

1. Профильное уплотнение тип ЁЛОЧКА-А применяется при устройстве швов на жёстких покрытиях Аэропортов, скоростных автомагистралях и бетонных полах различного назначения.
2. Нарезать швы требуемой ширины. При этом края шва не должны раскрашиваться и осыпаться.
3. Глубина шва должна быть не больше 1/3 толщины бетонной плиты.
4. Для бетонных полов карта нарезки швов определяется в зависимости от сетки колон (отм.0.000).
5. Швы должны совпадать с осями колонн, а в районе колонн швы нарезать в форме ромба таким образом, чтобы стакан колонны оставался внутри ромба.
6. После нарезки, скруглить кромки шва, продуть сжатым воздухом и заполнить специальным уплотняющим шнуром (профильное уплотнение ЁЛОЧКА-А).
7. Заполнение шва производить при помощи деревянной киянки или специального пневмомолотка, до тех пор, пока профильное уплотнение не поравняется с кромкой бетонного пола.
8. После набора прочности и усадки бетона кромку уплотняющего шнура выровнять деревянным чеканом.
9. При использовании профильного уплотнения тип ЁЛОЧКА-А шов герметиками и клеевыми составами не заполнять.

Технические данные материалов изделий

1. ТЕРМОЭЛАСТОПЛАСТЫ (ТЭП)

Изделия из этого материала изготавливают в соответствии с ТУ 5772–001–58093526–11.

Применение этого материала обеспечивает следующие преимущества:

- ✓ широкий диапазон рабочих температур (от –45 °С до + 70 °С);
- ✓ гибкость и эластичность при отрицательных температурах;
- ✓ высокая химическая стойкость;
- ✓ долговечность;
- ✓ простота монтажа;
- ✓ экологическая безопасность.

Физико–механические показатели материала изделий:

№	Наименование показателя	Метод	Группа I	Группа II
1	Твёрдость по Шор А, единицы Шор А	ГОСТ 263	70 ± 5	70 ± 5
2	Условная прочность при растяжении, МПа (кг/см^2), не менее	ГОСТ 270 на образцах тип 1 толщ. 2,0 мм	5,0 (50)	7,0 (70)
3	Относительное удлинение при разрыве, %, не менее	ГОСТ 270 на образцах тип 1 толщ. 2,0 мм	470	700
4	Относительная остаточная деформация при статической деформации сжатия 25 % в течение 24 часов при температуре 70 °С, %, не более	ГОСТ 9.029 метод Б	50	50
5	Изменение показателей после старения в воздухе в течение 24 часов при температуре 100 °С – твердость, единицы Шор А, в пределах – условная прочность при растяжении, %, не менее – относительное удлинение при разрыве, %, не менее	ГОСТ 9.024	 ± 5 – 25 – 30	 ± 5 – 25 – 30
6	Температурный предел хрупкости, °С, не выше	ГОСТ 7912	– 45	– 45
7	Стойкость к термосветоозонному старению при температуре 40 °С в течение 96 часов с объемной долей озона (5±0,5)x10^{-5} % при статической деформации растяжения 20%	ГОСТ 9.026	Не допускаются трещины, видимые невооруженным глазом	
8	Диапазон рабочих температур, °С		от – 45 до + 70	

Технические данные материалов изделий

2. РЕЗИНЫ НА ОСНОВЕ ЭТИЛЕНПРОПИЛЕНОВОГО КАУЧУКА – EPDM (РЕЗИНА)

Изделия из этого материала изготавливают в соответствии с ТУ 5772–001–58093526–11.

Применение этого материала обеспечивает следующие преимущества:

- ✓ широкий диапазон рабочих температур (от –50 °С до + 80 °С);
- ✓ гибкость и эластичность при отрицательных температурах;
- ✓ высокая химическая стойкость;
- ✓ долговечность;
- ✓ простота монтажа;
- ✓ экологическая безопасность.

Физико–механические показатели материала:

№	Наименование показателя	Метод	Значение
1	Твёрдость по Шор А, единицы Шор А	ГОСТ 263	70 ± 5
2	Условная прочность при растяжении, МПа (кг/см^2), не менее	ГОСТ 270 на образцах тип 1 толщ. 2,0 мм	7,5 (75)
3	Относительное удлинение при разрыве, %, не менее	ГОСТ 270 на образцах тип 1 толщ. 2,0 мм	200
4	Относительная остаточная деформация при статической деформации сжатия 20 % в течение 24 часов при температуре 100 °С, %, не более	ГОСТ 9.029 метод Б	50
5	Изменение показателей после старения в воздухе в течение 24 часов при температуре 125 °С – твердость, единицы Шор А, в пределах – условная прочность при растяжении, %, не менее – относительное удлинение при разрыве, %, не менее	ГОСТ 9.024	 ±15 – 25 – 60
6	Температурный предел хрупкости, °С, не выше	ГОСТ 7912	– 50
7	Коэффициент морозостойкости по эластическому восстановлению после сжатия при температуре минус 50 °С, не менее	ГОСТ 13808	0,2
8	Стойкость к термосветоозонному старению при температуре 40 °С в течение 96 часов с объемной долей озона (5±0,5)x10^{-5} % при статической деформации растяжения 20 %	ГОСТ 9.026	Не допускаются трещины, видимые невооруженным глазом
9	Сопротивление раздиру, кгс/см, не менее	ГОСТ 262	20
10	Изменение твердости после воздействия водного раствора хлористого натрия по ГОСТ 4233 с массовой долей 10 % в течение 14 суток при температуре 70 °С, не более	ГОСТ 9.030 метод В	3
11	Диапазон рабочих температур, °С		от – 50 до + 80

Общие положения

ТРАНСПОРТИРОВАНИЕ И ХРАНЕНИЕ

Изделия перевозят транспортом всех видов в соответствии с правилами перевозки в условиях, исключающих их механические повреждения и загрязнение.

Изделия следует хранить в заводской упаковке, не подвергать деформирующим нагрузкам, защищать от воздействия нефтепродуктов, органических растворителей.

Условия при воздействии климатических факторов должны соответствовать:

— при транспортировании – группе условий 8 по ГОСТ 15150;

— при хранении – группе условий 3 по ГОСТ 15150.

СЕРТИФИКАЦИЯ

Вся продукция системы ***АКВАСТОП***® сертифицирована.

ГАРАНТИИ ИЗГОТОВИТЕЛЯ

Предприятие–изготовитель гарантирует соответствие изделий требованиям нормативных документов при соблюдении потребителем условий применения, правил транспортирования и хранения, указаний по эксплуатации.

Гарантийный срок хранения изделий – 2 года со дня изготовления.

Гарантийный срок эксплуатации изделий – 5 лет.

Гарантия изготовителя распространяется на эксплуатационные характеристики изделий при условии, что все работы по установке выполнены в соответствии с регламентами, согласованными с Изготовителем.

Потребитель несет ответственность за соответствие выбранного им типа изделия назначению и условиям его эксплуатации.

ЗАМЕЧАНИЯ

Изготовитель оставляет за собой право вносить изменения в технические данные изделий, не ухудшающие их характеристики, основываясь на результатах новых разработок.

Приведенные рисунки схематично отражают устройство изделий и могут отличаться от реальной ситуации.

Обращаем Ваше внимание, что вся информация в сборнике носит справочный характер и не является публичной офертой, определяемой положениями статьи 437 Гражданского кодекса Российской Федерации.

Технические параметры (спецификации) и комплект поставки продукции могут быть изменены производителем без предварительного уведомления. Пожалуйста, уточняйте информацию у наших специалистов.